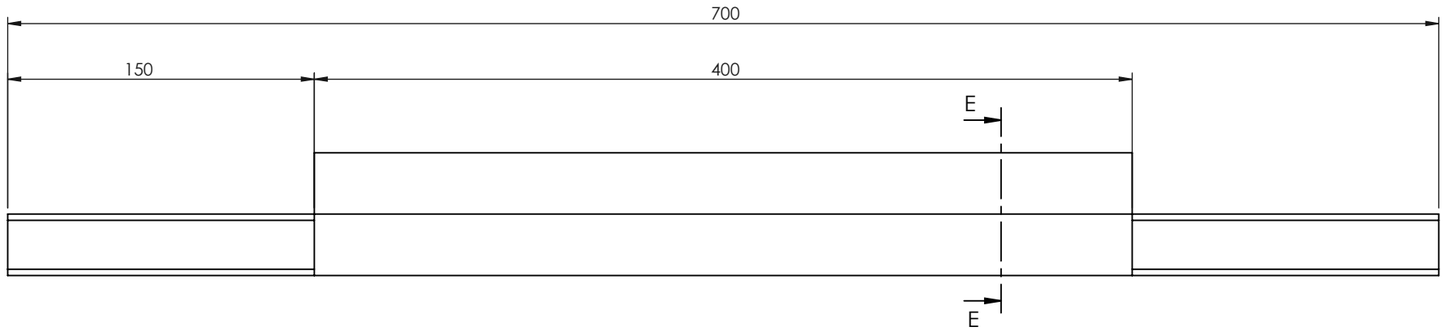

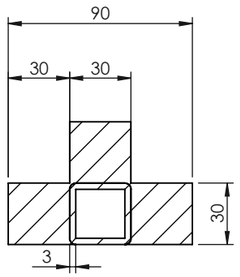

SEZIONE E-E

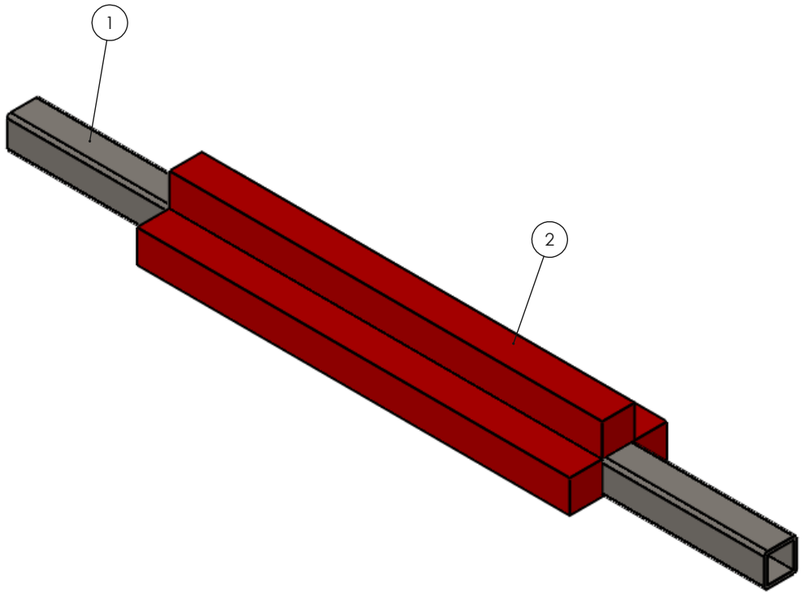

Pos.	Code	Material	Q.tà
1	0006645_0_02	S235JR	1
2	0006645_0_01	PU95T rosso	1

Material Materiale: Vedi tabella / see table	*Chamfers unlisted* *Radius unlisted* Smussi non quotati Raggi non quotati 1x45° R=1	*General tolerances mechanical processes* Tolleranze generali processi meccanici ISO 2768-mK	*General tolerances finished size of mold* Tolleranze generali dimensioni finite di stampo ISO 3302-1-M3	*General tolerances extruded* Tolleranze generali estrusi UNI EN 755/9
Weight Kg Peso Kg				
Surface/thermal treatment Trattamento term/superf.		*Drawn* Disegnato		*Date* Data
		Controlled Controllato		*Date* Data
		Approved Approvato		*Date* Data
e-mail : info@lavorgomma.com	www.lavorgommagroup.com	*Description* Descrizione	RAS3PU/400	Foglio 1 di 1 Sheet 1 of 1
Drawing the property of Lavorgomma LTD Reproduction Disegno di proprietà di Lavorgomma LTD riproduzione		*N. Drawing* N. Disegno	0006645_0_00	Scale 1:3 Scala 1:3 / A3